od km 0+000 do km 0+010

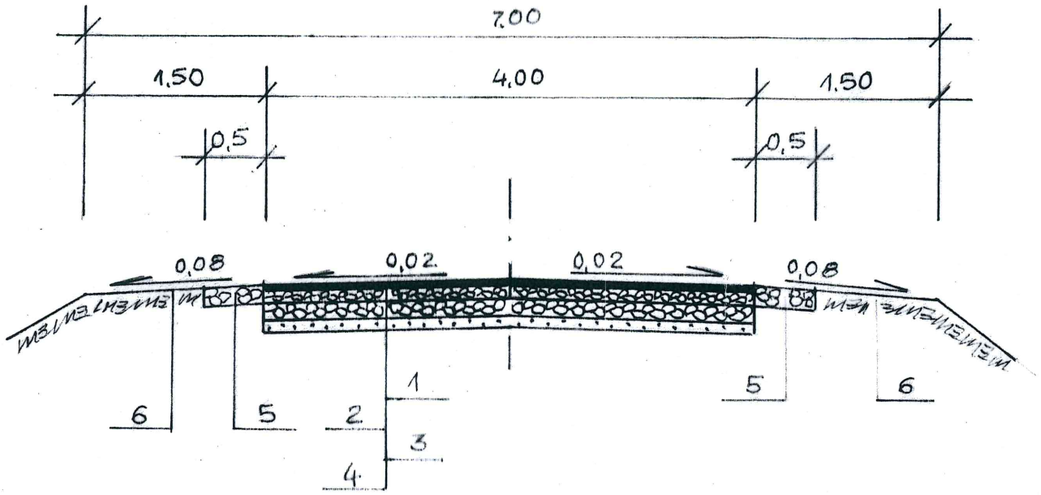

na łuku km 0+617

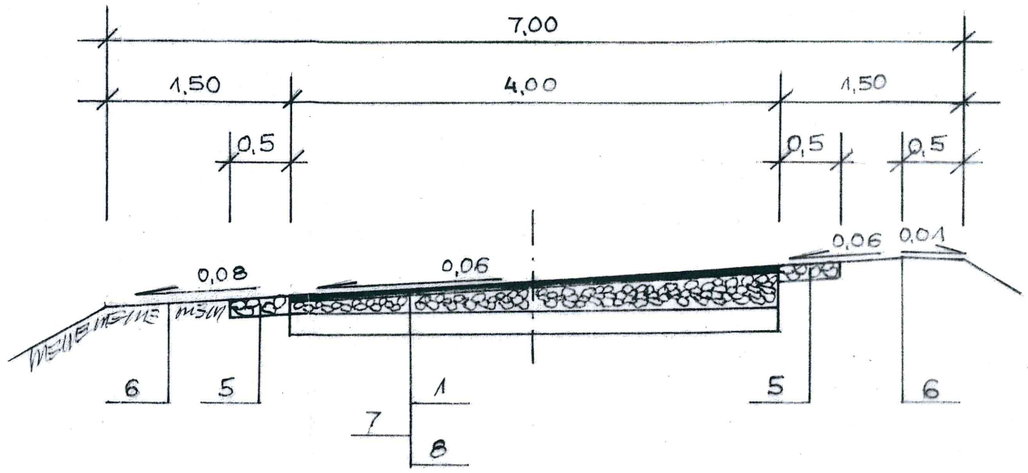

od km 0+010 do km 1+000

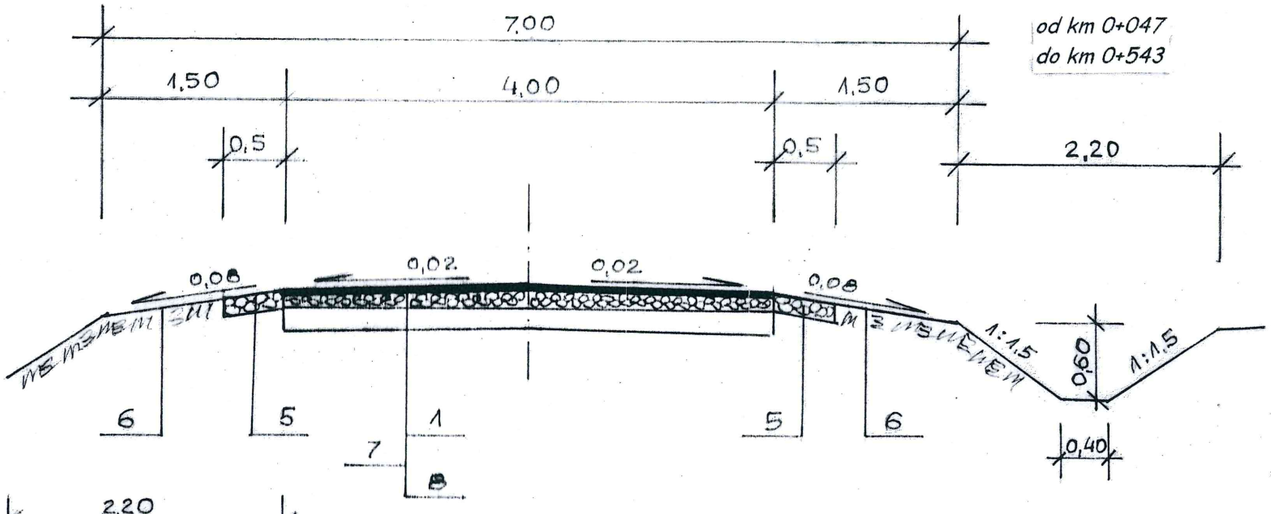

od km 0+047
do km 0+543

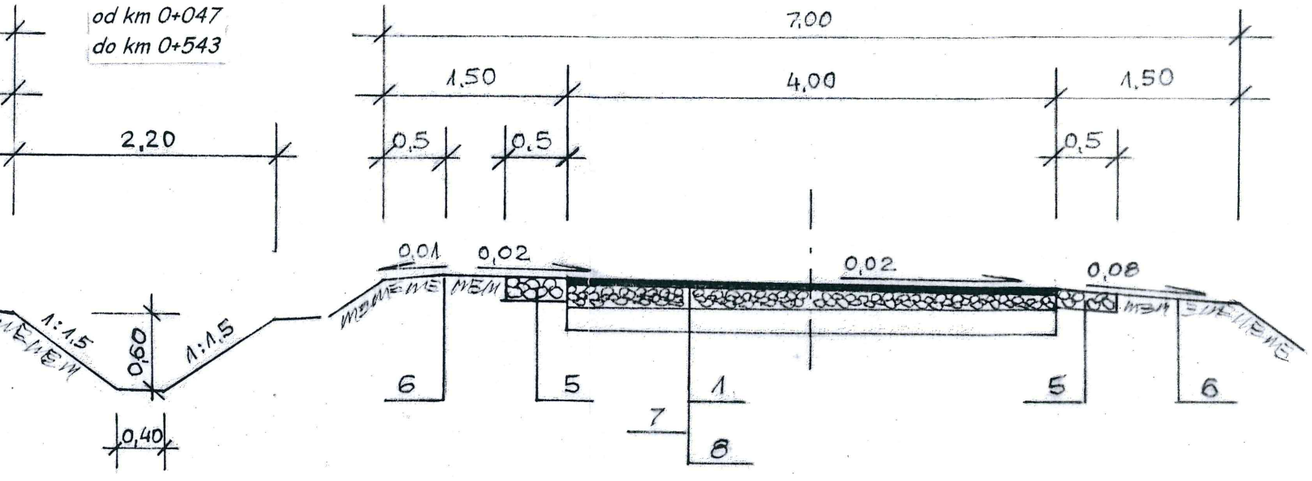

na łuku km 0+717

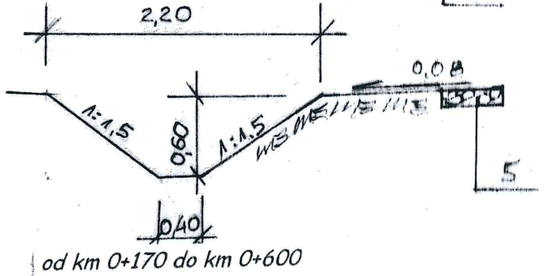

od km 0+170 do km 0+600
od km 0+723 do km 1+000